English

CP/CPF Series Valve Installation and Operation

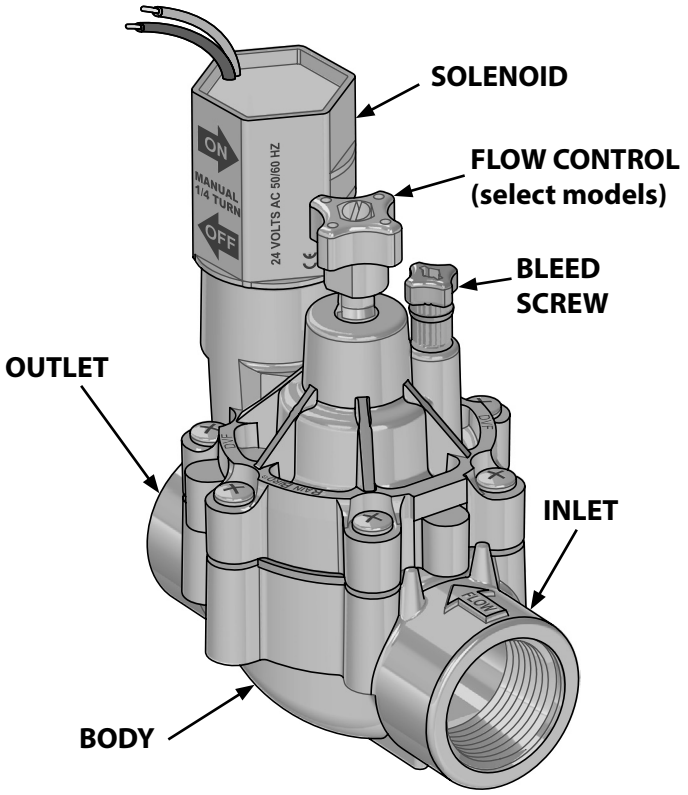

Before Installation

- Install master valves, pressure regulators and backflow preventers as needed.
- A pressure regulator is required if water pressure exceeds 150 PSI (recommended over 80 PSI).
- Inline valves require a separate backflow preventer in the main line. Check local building codes.
- Flush the system thoroughly until water runs clear.
- Shut off the main water supply.

Connect Valve to Pipes

1. Apply PTFE thread-seal tape to the male threads on the adapters, screw into the valve and hand-tighten (do not use PVC glue or pipe dope on adapter threads).
2. Apply primer and then PVC cement to the ends of the pipe and inside the adapters per manufacturer's instructions.
3. Ensure the valve arrows face in the direction of water flow, and push valve onto inlet and outlet pipes until secure. Follow PVC cement instructions for cure time.

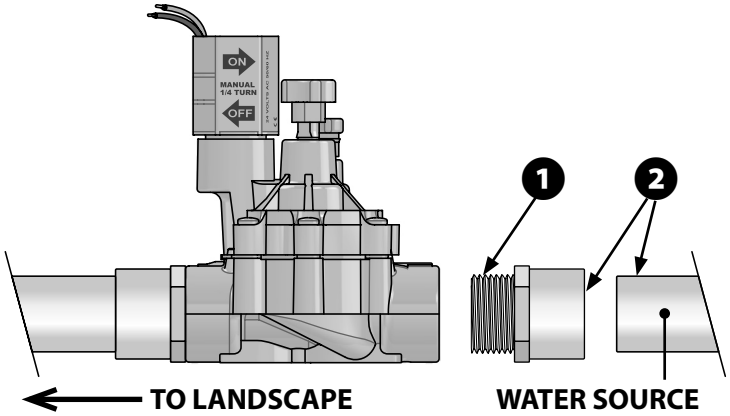

Connect Valve Wires

NOTE: Use watertight connectors and direct burial wire for all connections.

1. Connect one solenoid wire to a common wire (usually white). All valves can share the same common wire.
2. Connect the second solenoid wire to a power wire (usually colored).

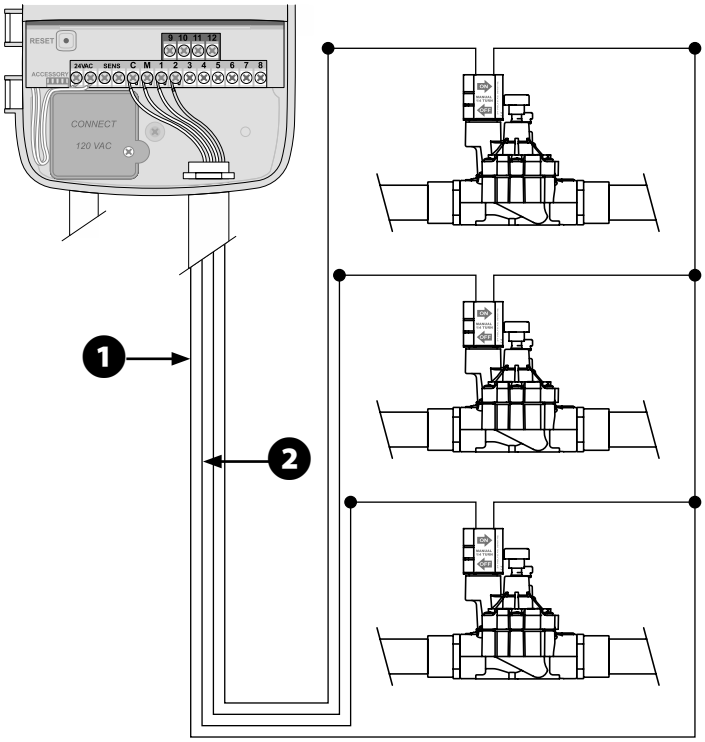

Valve Operation

Manual Operation:

1. Manual on: Turn the solenoid counter-clockwise 1/4 turn. Do not unscrew completely. To close, hand tighten clockwise.
2. Flow control (select models only): Turn clockwise to restrict flow. Turn counter-clockwise to open flow.
3. Flush valve to clear debris: Turn the bleed screw counter-clockwise ONLY 1 turn. Flush one minute and turn clockwise to close.

First Use:

4. Open the main water supply and flush one minute with bleed screw to clear debris.
5. Test wiring by using the Manual Water feature on the irrigation controller.
6. Adjust the flow control to reduce over-spray. (select models).

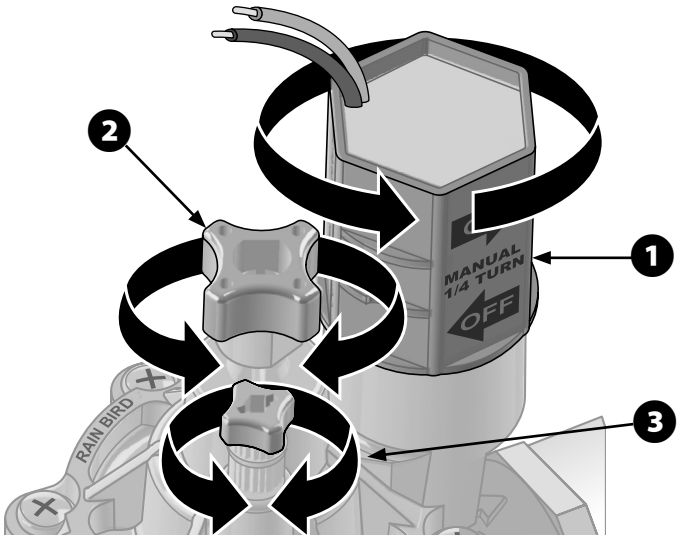

Pressure Loss Chart

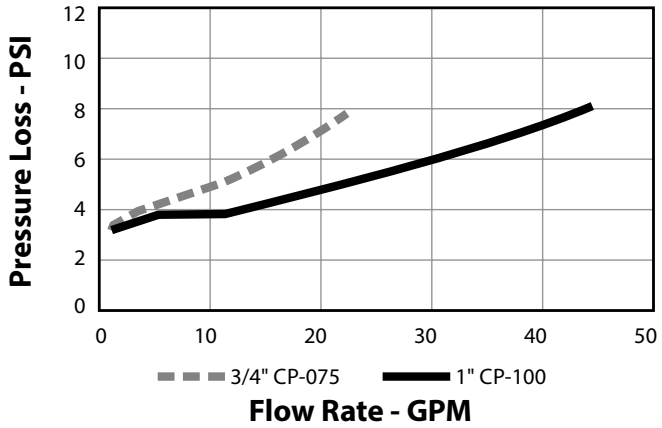

Operating Ranges

	075-CP / 075-CPF	100-CP / 100-CPF
Flow[2]	0.2 - 22 GPM	0.2 - 40 GPM
Pressure	15 - 150 PSI	15 - 150 PSI

NOTE: For flows below 3 GPM (0.75 m3/h), or any drip application, use a 200 mesh filter upstream and a pressure regulating filter downstream from the valve. 40 psi for 1" and 30 psi for 3/4" drip lines.

Troubleshooting

Symptom	Solution
Valve Won't Turn On when Solenoid is Turned	Make sure flow control is open (select models)
	Check that main water supply is on
	Make sure piping is connected properly and not blocked
Valve Won't Turn On at the Timer	Verify timer settings are correct
	Check and repair wiring and connections as needed
	Check and replace valve solenoid as needed
	Verify timer power output
Valve Won't Shut-off	Verify timer settings are correct
	Hand tighten solenoid and bleed screw if needed
Valve Won't Turn On at the Valve	Incorrect timer settings
	Check wiring
	Check solenoid
	Timer not supplying power to the valve
	Make sure the Flow Control stem is not turned all the way closed
Leaks at sprinkler heads	Clear debris by opening the bleed screw and flushing 1 minute
	Remove and clean the diaphragm. Replace if needed.
Leaks around the valve	Check pipe fittings connection and glue, repair or replace as needed
	Hand tighten solenoid and bleed screw if needed
	If vacuum breaker is leaking (anti-siphon models) remove cap, gasket, and internal piston gasket to clean and reassemble
	Turn off main water supply, relieve pressure on the valve by opening the bleed screw and tighten the jar top bonnet

NOTE: During winter, shutdown and drain the system to protect valves from freezing. Failure to properly drain the lines can result in damage to the valves, which is not covered under the customer satisfaction policy.

Rain Bird Corporation
Consumer Products Division
6991 East Southpoint Rd. Bldg #1
Tucson, AZ 85756
Tel.: 1-800-RAINBIRD (800-724-6247)
www.rainbird.com

Questions?
In the USA or Canada, call Rain Bird
toll free Technical Support at
1-800-724-6247
or visit our valves support web site

© Copyright 2016 Rain Bird Corporation
® Registered trademark of Rain Bird Corporation
P/N: 182193 06AP16EO

Français

Installation et utilisation de la vanne série CP/CPF

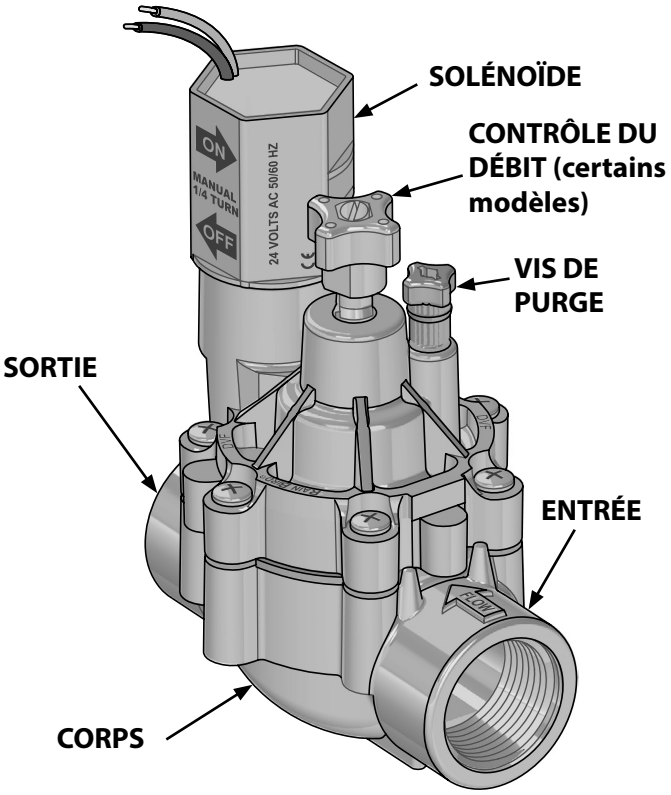

Avant l'installation

- Si nécessaire, installez des vannes maîtresses, des régulateurs de pression et des clapets antiretour.
- Un régulateur de pression est nécessaire si la pression de l'eau dépasse 150 PSI (recommandé au-delà de 80 PSI).
- Les vannes en ligne nécessitent un clapet antiretour distinct sur la conduite principale. Vérifiez les normes locales de construction.
- Purgez entièrement le système jusqu'à ce que l'eau soit claire.
- Fermez l'alimentation en eau principale.

Branchement de la vanne aux conduites

1. Collez du ruban pour joints filetés PTFE sur les filetages mâles des adaptateurs, vissez-les à la vanne et serrez-les à la main (n'utilisez pas de colle PVC ni de pâte lubrifiante sur les filetages des adaptateurs).
2. Appliquez un apprêt puis de la colle PVC aux extrémités de la conduite et à l'intérieur des adaptateurs, conformément aux instructions du fabricant.
3. Assurez-vous que les flèches de la vanne sont dans la direction d'écoulement de l'eau, puis emmanchez la vanne sur les conduites d'entrée et de sortie jusqu'à ce qu'elle soit bien fixée. Suivez les instructions concernant la durée de durcissement de la colle PVC.

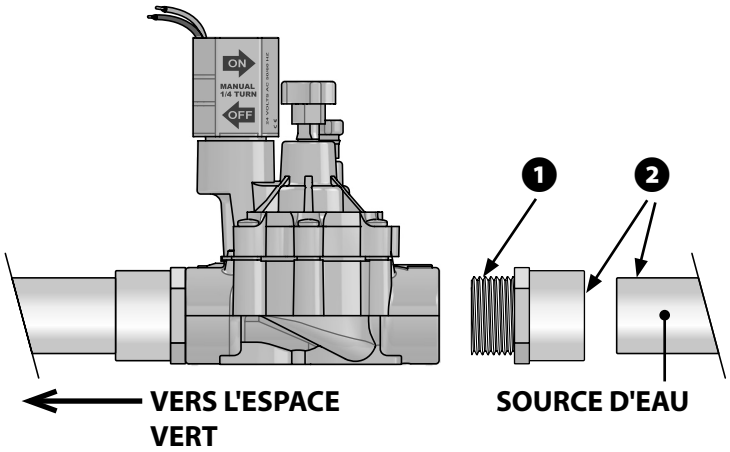

Branchement des fils de la vanne

REMARQUE : Utilisez des connecteurs étanches et du fil enfoui sans protection pour tous les branchements.

1. Branchez un fil solénoïde à un fil neutre (généralement blanc). Toutes les vannes peuvent partager le même fil neutre.
2. Branchez le deuxième fil solénoïde à un fil d'alimentation (généralement de couleur).

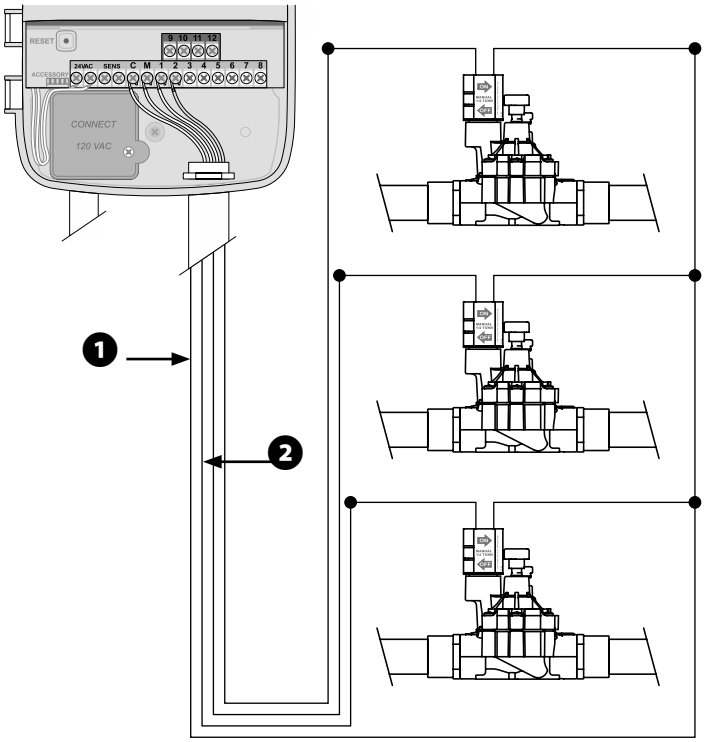

Utilisation de la vanne

Utilisation manuelle :

1. Activation manuelle : Tournez le solénoïde d'un quart de tour dans le sens contraire des aiguilles d'une montre. Ne le dévissez pas complètement. Pour fermer, serrez à la main dans le sens des aiguilles d'une montre.
2. Contrôle du débit (sur certains modèles uniquement) : Tournez dans le sens des aiguilles d'une montre pour réduire le débit. Tournez dans le sens contraire des aiguilles d'une montre pour augmenter le débit.
3. Purgez la vanne pour éliminer tous les débris : Tournez la vis de purge dans le sens contraire des aiguilles d'une montre d'un tour UNIQUEMENT. Purgez pendant une minute, puis tournez dans le sens des aiguilles d'une montre pour fermer.

Première utilisation :

4. Ouvrez l'alimentation en eau principale et purgez pendant une minute à l'aide de la vis de purge afin d'éliminer les débris.
5. Testez les branchements à l'aide de la fonctionnalité Arrosage manuel du programmateur d'arrosage.
6. Ajustez le contrôle du débit pour réduire l'excès de pulvérisation (certains modèles).

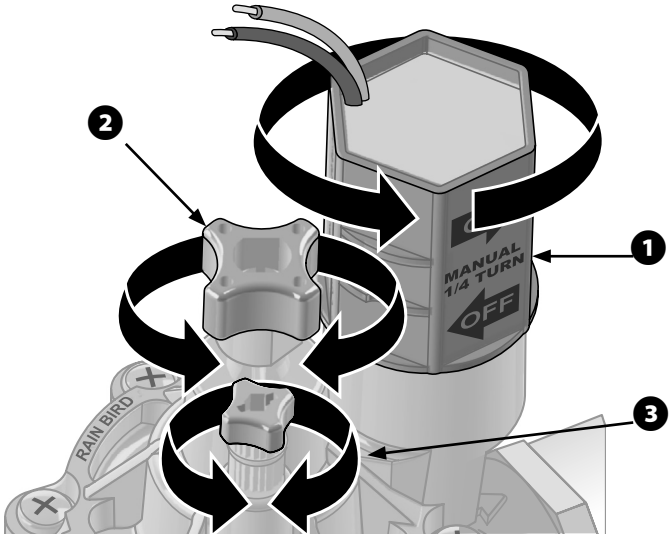

Tableau - Perte de pression

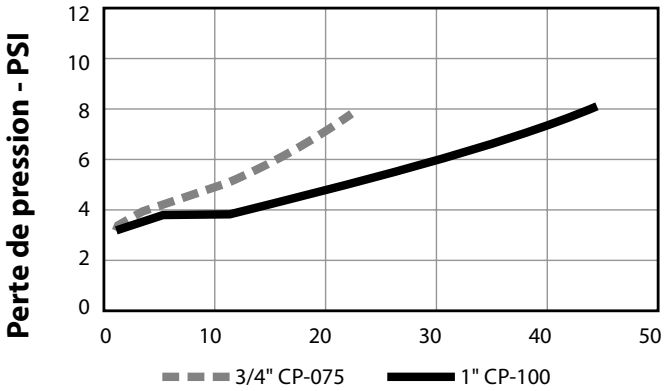

Plage de fonctionnement

	075-CP / 075-CPF	100-CP / 100-CPF
Flow[2]	0.2 - 22 GPM	0.2 - 40 GPM
Pressure	15 - 150 PSI	15 - 150 PSI

REMARQUE : Pour les débits inférieurs à 3 GPM (0,75 m^3/h), ou pour les systèmes de goutte-à-goutte, utilisez un filtre de calibre 200 en amont et un filtre à régulation de pression en aval de la vanne. 40 psi pour les conduites de goutte-à-goutte de 1" et 30 psi pour celles de 3/4".

Dépannage

Symptôme	Solution
La vanne ne s'active pas quand vous tournez le solénoïde	Assurez-vous que le contrôle du débit est ouvert (certains modèles)
	Vérifiez si l'alimentation en eau principale est ouverte
	Assurez-vous que la conduite est bien branchée et n'est pas bouchée
La vanne ne s'active pas au niveau du minuteur	Assurez-vous que les paramètres du minuteur sont corrects
	Vérifiez les branchements et les connexions, et réparez-les si nécessaire
	Vérifiez le solénoïde de la vanne et remplacez-le si nécessaire
	Vérifiez la puissance de sortie du minuteur
La vanne refuse de s'éteindre	Assurez-vous que les paramètres du minuteur sont corrects
	Si nécessaire, resserrez le solénoïde et la vis de purge
La vanne ne s'active pas au niveau de la vanne	Les paramètres du minuteur sont incorrects
	Vérifiez les branchements
	Vérifiez le solénoïde
	Le minuteur n'alimente pas la vanne en électricité
	Assurez-vous que la tige de contrôle du débit n'est pas complètement fermée
Fuites au niveau des têtes d'arrosage	Éliminez les débris en ouvrant la vis de purge et en purgeant pendant 1 minute
	Retirez et nettoyez le diaphragme. Remplacez-le si nécessaire
Fuites autour de la vanne	Vérifiez le branchement des raccords de conduite et collez, réparez ou remplacez-les si nécessaire
	Si nécessaire, reserrez le solénoïde et la vis de purge
	Si le dispositif anti-refoulement fuit (modèles anti-siphonage), retirez le capuchon, le joint et le joint du piston interne pour le nettoyer, puis réassemblez les
	Fermez l'alimentation en eau principale, réduisez la pression sur la vanne en ouvrant la vis de purge, puis serrez le couvercle supérieur de la cuve

REMARQUE : En hiver, éteignez et vidangez le système afin d'empêcher les vannes de geler. Si vous ne vidangez pas correctement les conduites, vous risquez d'endommager les vannes, accident qui n'est pas couvert par la politique de satisfaction clientèle.

Rain Bird Corporation
Consumer Products Division
6991 East Southpoint Rd. Bldg #1
Tucson, AZ 85756
Tel.: 1-800-RAINBIRD (800-724-6247)
www.rainbird.com

Vous avez des questions?
Aux États-Unis ou au Canada, appelez gratuitement l'assistance technique de Rain Bird au
1-800-724-6247
ou rendez-vous sur notre site Web d'assistance pour vannes.

© Copyright 2016 Rain Bird Corporation
® Registered trademark of Rain Bird Corporation
P/N: 182193 06AP16EO